MORE THAN SENSORS

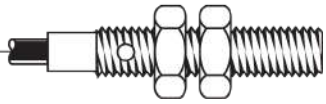

Codice: FT1000605 - Descrizione: FT18SP-CAR 90

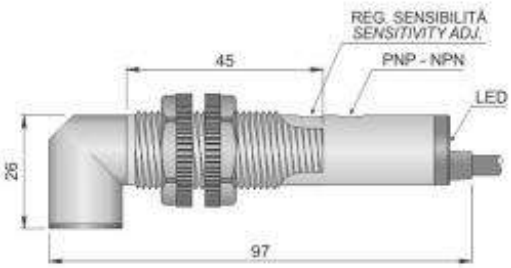

Dimensioni in mm

CARATTERISTICHE TECNICHE:

Alimentazione:		Corrente continua
Tensione di funzionamento:		10 ÷ 30 Vdc
Distanza di intervento (cm):		0 ÷ 400 (regolabile)
Tipo di uscita:		DC PNP/NPN
Funzione:		NO+NC
Tipo intervento:		Istantaneo
Tipo di luce emessa:		Rosso
Ritardo alla disponibilità:		< = 100 mSec
Frequenza max. di lavoro:		400 Hz
Corrente max. di uscita:		200 mA
Assorbimento:		< = 20 mA @ 24 Vdc
Caduta di tensione:		< = 1.8V
Protezione al corto circuito:		Presente
Interferenza luce esterna:		> 10000 Lux
Led visualizzatore:		Giallo = stato
Limiti di temperatura:		-20 ÷ +50 °C
Grado di protezione:		IP 67
Materiale custodia:		Plastica
Caratteristiche meccaniche:		M18x1
Tipo di connessione:		Cavo 2 m
Tipo di cavo:		4x0.25 PVC
Peso:		110 g

AECO S.r.l. 20065 Inzago (MI) Italy - Via G. Leopardi, 5 - Tel. +39 02 954381 - Fax +39 02 9548528
http://www.aecosensors.com - e-mail: aeco@aecosensors.com

MORE THAN SENSORS

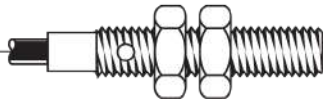

Codice: FT1000605 - Descrizione: FT18SP-CAR 90

SCHEMA DI COLLEGAMENTO

CAVO 4 FILI - LOGICA NPN+PNP / NO+NC

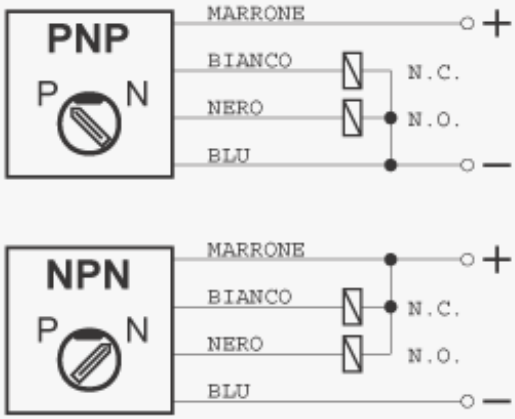

MODALITÀ DI PROGRAMMAZIONE E REGOLAZIONE

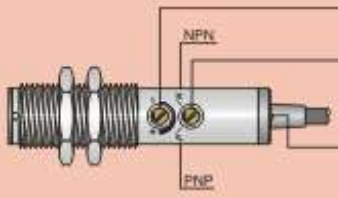

TRIMMER PER LA REGOLAZIONE DELLA SENSIBILITÀ : La fotocellula viene fornita con sensibilità massima con trimmer ruotato tutto in senso orario. Per diminuire ruotare in senso antiorario.

COMMUTATORE NPN / PNP : La fotocellula viene fornita con il commutatore nella posizione P (PNP). Per ottenere l'uscita NPN, ruotare tutto il commutatore in posizione N seguendo il senso antiorario. ATTENZIONE ! Per un corretto funzionamento dell'apparecchiatura non eseguire la commutazione con fotocellula alimentata.

LED GIALLO PER INDICAZIONE DI STATO : Questo led si accende quando l'oggetto da rilevare interessa il raggio di azione della fotocellula indicando l'attivazione delle uscite.

ATTENZIONE ! Prima di alimentare la fotocellula programmare la stessa, tramite commutatore, nella funzione desiderata NPN oppure PNP .

ATTENZIONE ! Agire sul trimmer ed il commutatore con cautela e con utensile adeguato, altrimenti potrebbero distruggersi irreparabilmente.

AECO S.r.l. 20065 Inzago (MI) Italy - Via G. Leopardi, 5 - Tel. +39 02 954381 - Fax +39 02 9548528
http://www.aecosensors.com - e-mail: aeco@aecosensors.com

MORE THAN SENSORS

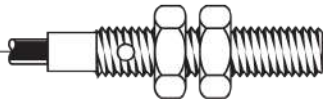

Codice: FT1000608 - Descrizione: FT18SP-CAR 90 H

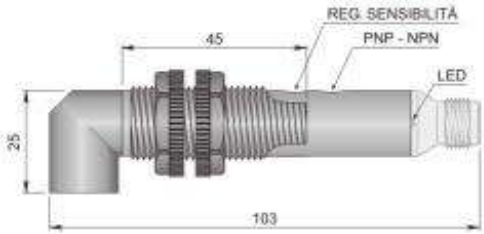

Dimensioni in mm

CARATTERISTICHE TECNICHE:

Alimentazione:		Corrente continua
Tensione di funzionamento:		10 ÷ 30 Vdc
Distanza di intervento (cm):		0 ÷ 400 (regolabile)
Tipo di uscita:		DC PNP/NPN
Funzione:		NO+NC
Tipo intervento:		Istantaneo
Tipo di luce emessa:		Rosso
Ritardo alla disponibilità:		< = 100 mSec
Frequenza max. di lavoro:		400 Hz
Corrente max. di uscita:		200 mA
Assorbimento:		< = 20 mA @ 24 Vdc
Caduta di tensione:		< = 1.8V
Protezione al corto circuito:		Presente
Interferenza luce esterna:		> 10000 Lux
Led visualizzatore:		Giallo = stato
Limiti di temperatura:		-20 ÷ +50 °C
Grado di protezione:		IP 67
Materiale custodia:		Plastica
Caratteristiche meccaniche:		M18x1
Tipo di connessione:		Connettore H
Peso:		50 g

AECO S.r.l. 20065 Inzago (MI) Italy - Via G. Leopardi, 5 - Tel. +39 02 954381 - Fax +39 02 9548528
http://www.aecosensors.com - e-mail: aeco@aecosensors.com

MORE THAN SENSORS

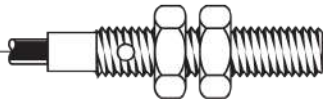

Codice: FT1000608 - Descrizione: FT18SP-CAR 90 H

SCHEMA DI COLLEGAMENTO

COLLEGAMENTO CON ATTACCO H

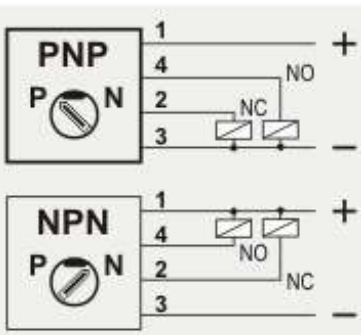

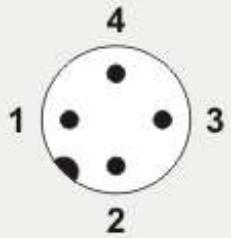

VISTA DEL CONNETTORE MASCHIO

1 = Marrone / +
3 = Blu / -
4 = Nero / uscita NO
2 = Bianco / uscita NC

MODALITÀ DI PROGRAMMAZIONE E REGOLAZIONE

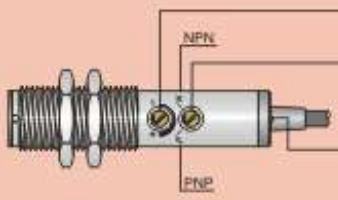

- **TRIMMER PER LA REGOLAZIONE DELLA SENSIBILITÀ :** La fotocellula viene fornita con sensibilità massima con trimmer ruotato tutto in senso orario. Per diminuire ruotare in senso antiorario.
- **COMMUTATORE NPN / PNP :** La fotocellula viene fornita con il commutatore nella posizione P (PNP). Per ottenere l'uscita NPN, ruotare tutto il commutatore in posizione N seguendo il senso antiorario. ATTENZIONE ! Per un corretto funzionamento dell'apparecchiatura non eseguire la commutazione con fotocellula alimentata.
- **LED GIALLO PER INDICAZIONE DI STATO :** Questo led si accende quando l'oggetto da rilevare interessa il raggio di azione della fotocellula indicando l'attivazione delle uscite.

ATTENZIONE ! Prima di alimentare la fotocellula programmare la stessa, tramite commutatore, nella funzione desiderata NPN oppure PNP .

ATTENZIONE ! Agire sul trimmer ed il commutatore con cautela e con utensile adeguato, altrimenti potrebbero distruggersi irreparabilmente.

AECO S.r.l. 20065 Inzago (MI) Italy - Via G. Leopardi, 5 - Tel. +39 02 954381 - Fax +39 02 9548528
http://www.aecosensors.com - e-mail: aeco@aecosensors.com

MORE THAN SENSORS

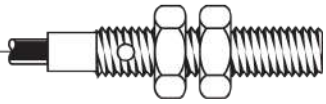

Codice: FT1000607 - Descrizione: FT18SP-CAR 90 LC10

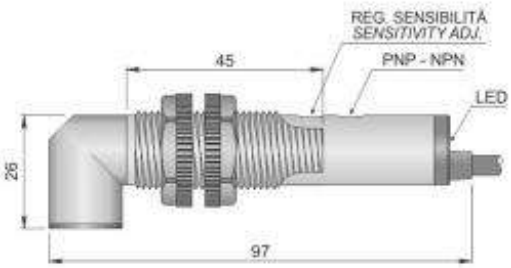

Dimensioni in mm

CARATTERISTICHE TECNICHE:

Alimentazione:		Corrente continua
Tensione di funzionamento:		10 ÷ 30 Vdc
Distanza di intervento (cm):		0 ÷ 400 (regolabile)
Tipo di uscita:		DC PNP/NPN
Funzione:		NO+NC
Tipo intervento:		Istantaneo
Tipo di luce emessa:		Rosso
Ritardo alla disponibilità:		< = 100 mSec
Frequenza max. di lavoro:		400 Hz
Corrente max. di uscita:		200 mA
Assorbimento:		< = 20 mA @ 24 Vdc
Caduta di tensione:		< = 1.8V
Protezione al corto circuito:		Presente
Interferenza luce esterna:		> 10000 Lux
Led visualizzatore:		Giallo = stato
Limiti di temperatura:		-20 ÷ +50 °C
Grado di protezione:		IP 67
Materiale custodia:		Plastica
Caratteristiche meccaniche:		M18x1
Tipo di connessione:		Cavo 10 m
Tipo di cavo:		4x0.25 PVC
Peso:		350 g

AECO S.r.l. 20065 Inzago (MI) Italy - Via G. Leopardi, 5 - Tel. +39 02 954381 - Fax +39 02 9548528
http://www.aecosensors.com - e-mail: aeco@aecosensors.com

MORE THAN SENSORS

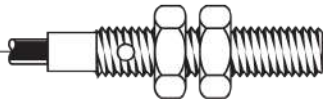

Codice: FT1000607 - Descrizione: FT18SP-CAR 90 LC10

SCHEMA DI COLLEGAMENTO

CAVO 4 FILI - LOGICA NPN+PNP / NO+NC

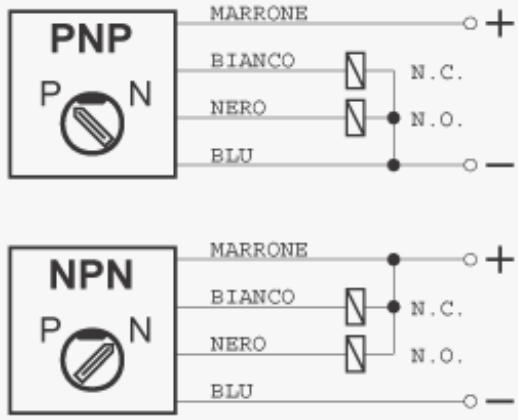

MODALITÀ DI PROGRAMMAZIONE E REGOLAZIONE

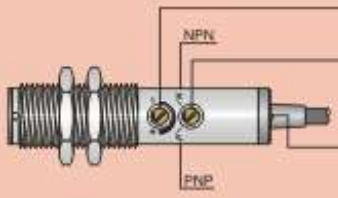

TRIMMER PER LA REGOLAZIONE DELLA SENSIBILITÀ : La fotocellula viene fornita con sensibilità massima con trimmer ruotato tutto in senso orario. Per diminuire ruotare in senso antiorario.

COMMUTATORE NPN / PNP : La fotocellula viene fornita con il commutatore nella posizione P (PNP). Per ottenere l'uscita NPN, ruotare tutto il commutatore in posizione N seguendo il senso antiorario. ATTENZIONE ! Per un corretto funzionamento dell'apparecchiatura non eseguire la commutazione con fotocellula alimentata.

LED GIALLO PER INDICAZIONE DI STATO : Questo led si accende quando l'oggetto da rilevare interessa il raggio di azione della fotocellula indicando l'attivazione delle uscite.

ATTENZIONE ! Prima di alimentare la fotocellula programmare la stessa, tramite commutatore, nella funzione desiderata NPN oppure PNP .

ATTENZIONE ! Agire sul trimmer ed il commutatore con cautela e con utensile adeguato, altrimenti potrebbero distruggersi irreparabilmente.

AECO S.r.l. 20065 Inzago (MI) Italy - Via G. Leopardi, 5 - Tel. +39 02 954381 - Fax +39 02 9548528
http://www.aecosensors.com - e-mail: aeco@aecosensors.com

MORE THAN SENSORS

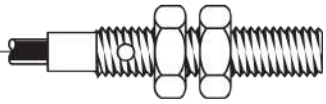

Codice: FT1000606 - Descrizione: FT18SP-CAR 90 LC5

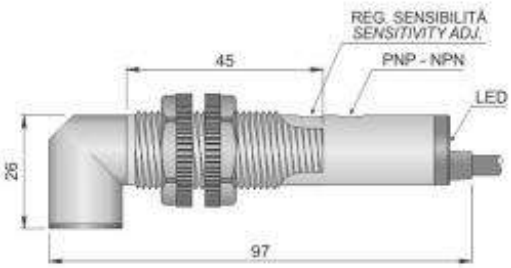

Dimensioni in mm

CARATTERISTICHE TECNICHE:

Alimentazione:		Corrente continua
Tensione di funzionamento:		10 ÷ 30 Vdc
Distanza di intervento (cm):		0 ÷ 400 (regolabile)
Tipo di uscita:		DC PNP/NPN
Funzione:		NO+NC
Tipo intervento:		Istantaneo
Tipo di luce emessa:		Rosso
Ritardo alla disponibilità:		< = 100 mSec
Frequenza max. di lavoro:		400 Hz
Corrente max. di uscita:		200 mA
Assorbimento:		< = 20 mA @ 24 Vdc
Caduta di tensione:		< = 1.8V
Protezione al corto circuito:		Presente
Interferenza luce esterna:		> 10000 Lux
Led visualizzatore:		Giallo = stato
Limiti di temperatura:		-20 ÷ +50 °C
Grado di protezione:		IP 67
Materiale custodia:		Plastica
Caratteristiche meccaniche:		M18x1
Tipo di connessione:		Cavo 5 m
Tipo di cavo:		4x0.25 PVC
Peso:		200 g

AECO S.r.l. 20065 Inzago (MI) Italy - Via G. Leopardi, 5 - Tel. +39 02 954381 - Fax +39 02 9548528
http://www.aecosensors.com - e-mail: aeco@aecosensors.com

MORE THAN SENSORS

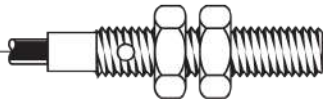

Codice: FT1000606 - Descrizione: FT18SP-CAR 90 LC5

SCHEMA DI COLLEGAMENTO

CAVO 4 FILI - LOGICA NPN+PNP / NO+NC

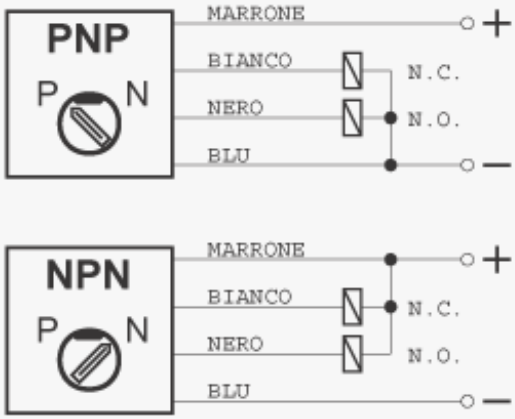

MODALITÀ DI PROGRAMMAZIONE E REGOLAZIONE

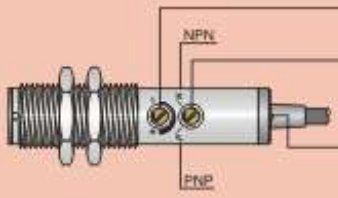

TRIMMER PER LA REGOLAZIONE DELLA SENSIBILITÀ : La fotocellula viene fornita con sensibilità massima con trimmer ruotato tutto in senso orario. Per diminuire ruotare in senso antiorario.

COMMUTATORE NPN / PNP : La fotocellula viene fornita con il commutatore nella posizione P (PNP). Per ottenere l'uscita NPN, ruotare tutto il commutatore in posizione N seguendo il senso antiorario. ATTENZIONE ! Per un corretto funzionamento dell'apparecchiatura non eseguire la commutazione con fotocellula alimentata.

LED GIALLO PER INDICAZIONE DI STATO : Questo led si accende quando l'oggetto da rilevare interessa il raggio di azione della fotocellula indicando l'attivazione delle uscite.

ATTENZIONE ! Prima di alimentare la fotocellula programmare la stessa, tramite commutatore, nella funzione desiderata NPN oppure PNP .

ATTENZIONE ! Agire sul trimmer ed il commutatore con cautela e con utensile adeguato, altrimenti potrebbero distruggersi irreparabilmente.

AECO S.r.l. 20065 Inzago (MI) Italy - Via G. Leopardi, 5 - Tel. +39 02 954381 - Fax +39 02 9548528
http://www.aecosensors.com - e-mail: aeco@aecosensors.com

MORE THAN SENSORS

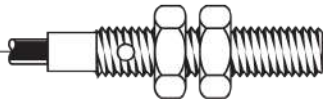

Codice: FT1000604 - Descrizione: FT18SP-CAR H

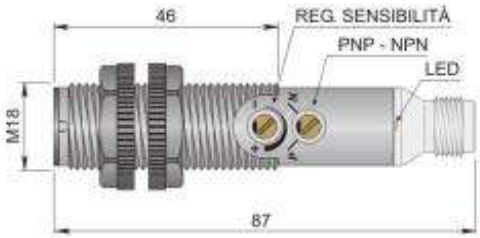

Dimensioni in mm

CARATTERISTICHE TECNICHE:

Alimentazione:		Corrente continua
Tensione di funzionamento:		10 ÷ 30 Vdc
Distanza di intervento (cm):		0 ÷ 400 (regolabile)
Tipo di uscita:		DC PNP/NPN
Funzione:		NO+NC
Tipo intervento:		Istantaneo
Tipo di luce emessa:		Rosso
Ritardo alla disponibilità:		< = 100 mSec
Frequenza max. di lavoro:		400 Hz
Corrente max. di uscita:		200 mA
Assorbimento:		< = 20 mA @ 24 Vdc
Caduta di tensione:		< = 1.8V
Protezione al corto circuito:		Presente
Interferenza luce esterna:		> 10000 Lux
Led visualizzatore:		Giallo = stato
Limiti di temperatura:		-20 ÷ +50 °C
Grado di protezione:		IP 67
Materiale custodia:		Plastica
Caratteristiche meccaniche:		M18x1
Tipo di connessione:		Connettore H
Peso:		50 g

AECO S.r.l. 20065 Inzago (MI) Italy - Via G. Leopardi, 5 - Tel. +39 02 954381 - Fax +39 02 9548528
http://www.aecosensors.com - e-mail: aeco@aecosensors.com

MORE THAN SENSORS

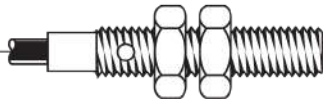

Codice: FT1000604 - Descrizione: FT18SP-CAR H

SCHEMA DI COLLEGAMENTO

COLLEGAMENTO CON ATTACCO H

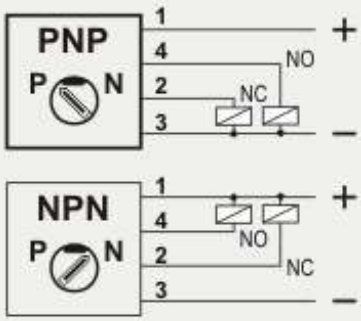

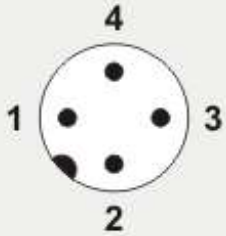

VISTA DEL CONNETTORE MASCHIO

1 = Marrone / +
3 = Blu / -
4 = Nero / uscita NO
2 = Bianco / uscita NC

MODALITÀ DI PROGRAMMAZIONE E REGOLAZIONE

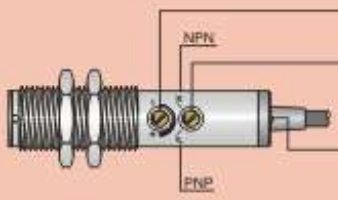

- **TRIMMER PER LA REGOLAZIONE DELLA SENSIBILITÀ :** La fotocellula viene fornita con sensibilità massima con trimmer ruotato tutto in senso orario. Per diminuire ruotare in senso antiorario.
- **COMMUTATORE NPN / PNP :** La fotocellula viene fornita con il commutatore nella posizione P (PNP). Per ottenere l'uscita NPN, ruotare tutto il commutatore in posizione N seguendo il senso antiorario. ATTENZIONE ! Per un corretto funzionamento dell'apparecchiatura non eseguire la commutazione con fotocellula alimentata.
- **LED GIALLO PER INDICAZIONE DI STATO :** Questo led si accende quando l'oggetto da rilevare interessa il raggio di azione della fotocellula indicando l'attivazione delle uscite.

ATTENZIONE ! Prima di alimentare la fotocellula programmare la stessa, tramite commutatore, nella funzione desiderata NPN oppure PNP .

ATTENZIONE ! Agire sul trimmer ed il commutatore con cautela e con utensile adeguato, altrimenti potrebbero distruggersi irreparabilmente.

AECO S.r.l. 20065 Inzago (MI) Italy - Via G. Leopardi, 5 - Tel. +39 02 954381 - Fax +39 02 9548528
http://www.aecosensors.com - e-mail: aeco@aecosensors.com

MORE THAN SENSORS

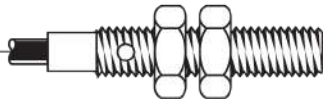

Codice: FT1000603 - Descrizione: FT18SP-CAR LC10

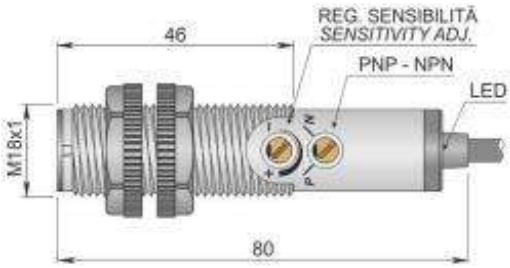

Dimensioni in mm

CARATTERISTICHE TECNICHE:

Alimentazione:		Corrente continua
Tensione di funzionamento:		10 ÷ 30 Vdc
Distanza di intervento (cm):		0 ÷ 400 (regolabile)
Tipo di uscita:		DC PNP/NPN
Funzione:		NO+NC
Tipo intervento:		Istantaneo
Tipo di luce emessa:		Rosso
Ritardo alla disponibilità:		< = 100 mSec
Frequenza max. di lavoro:		400 Hz
Corrente max. di uscita:		200 mA
Assorbimento:		< = 20 mA @ 24 Vdc
Caduta di tensione:		< = 1.8V
Protezione al corto circuito:		Presente
Interferenza luce esterna:		> 10000 Lux
Led visualizzatore:		Giallo = stato
Limiti di temperatura:		-20 ÷ +50 °C
Grado di protezione:		IP 67
Materiale custodia:		Plastica
Caratteristiche meccaniche:		M18x1
Tipo di connessione:		Cavo 10 m
Tipo di cavo:		4x0.25 PVC
Peso:		340 g

AECO S.r.l. 20065 Inzago (MI) Italy - Via G. Leopardi, 5 - Tel. +39 02 954381 - Fax +39 02 9548528
http://www.aecosensors.com - e-mail: aeco@aecosensors.com

MORE THAN SENSORS

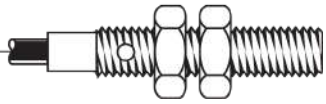

Codice: FT1000603 - Descrizione: FT18SP-CAR LC10

SCHEMA DI COLLEGAMENTO

CAVO 4 FILI - LOGICA NPN+PNP / NO+NC

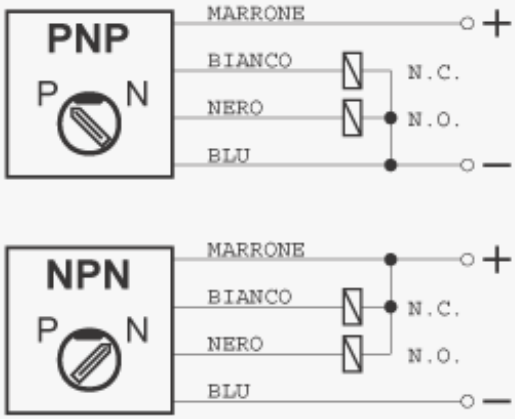

MODALITÀ DI PROGRAMMAZIONE E REGOLAZIONE

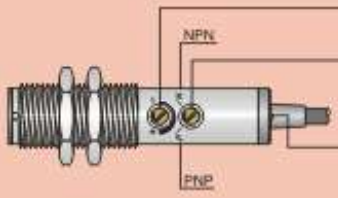

TRIMMER PER LA REGOLAZIONE DELLA SENSIBILITÀ : La fotocellula viene fornita con sensibilità massima con trimmer ruotato tutto in senso orario. Per diminuire ruotare in senso antiorario.

COMMUTATORE NPN / PNP : La fotocellula viene fornita con il commutatore nella posizione P (PNP). Per ottenere l'uscita NPN, ruotare tutto il commutatore in posizione N seguendo il senso antiorario. ATTENZIONE ! Per un corretto funzionamento dell'apparecchiatura non eseguire la commutazione con fotocellula alimentata.

LED GIALLO PER INDICAZIONE DI STATO : Questo led si accende quando l'oggetto da rilevare interessa il raggio di azione della fotocellula indicando l'attivazione delle uscite.

ATTENZIONE ! Prima di alimentare la fotocellula programmare la stessa, tramite commutatore, nella funzione desiderata NPN oppure PNP .

ATTENZIONE ! Agire sul trimmer ed il commutatore con cautela e con utensile adeguato, altrimenti potrebbero distruggersi irreparabilmente.

AECO S.r.l. 20065 Inzago (MI) Italy - Via G. Leopardi, 5 - Tel. +39 02 954381 - Fax +39 02 9548528
http://www.aecosensors.com - e-mail: aeco@aecosensors.com

MORE THAN SENSORS

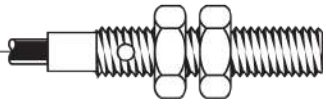

Codice: FT1000602 - Descrizione: FT18SP-CAR LC5

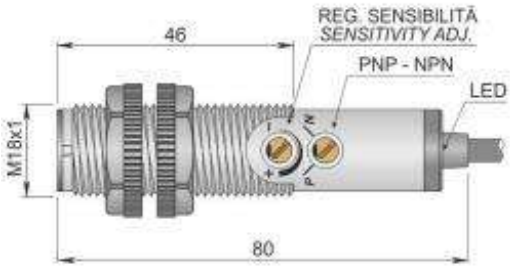

Dimensioni in mm

CARATTERISTICHE TECNICHE:

Alimentazione:		Corrente continua
Tensione di funzionamento:		10 ÷ 30 Vdc
Distanza di intervento (cm):		0 ÷ 400 (regolabile)
Tipo di uscita:		DC PNP/NPN
Funzione:		NO+NC
Tipo intervento:		Istantaneo
Tipo di luce emessa:		Rosso
Ritardo alla disponibilità:		< = 100 mSec
Frequenza max. di lavoro:		400 Hz
Corrente max. di uscita:		200 mA
Assorbimento:		< = 20 mA @ 24 Vdc
Caduta di tensione:		< = 1.8V
Protezione al corto circuito:		Presente
Interferenza luce esterna:		> 10000 Lux
Led visualizzatore:		Giallo = stato
Limiti di temperatura:		-20 ÷ +50 °C
Grado di protezione:		IP 67
Materiale custodia:		Plastica
Caratteristiche meccaniche:		M18x1
Tipo di connessione:		Cavo 5 m
Tipo di cavo:		4x0.25 PVC
Peso:		190 g

AECO S.r.l. 20065 Inzago (MI) Italy - Via G. Leopardi, 5 - Tel. +39 02 954381 - Fax +39 02 9548528
http://www.aecosensors.com - e-mail: aeco@aecosensors.com

MORE THAN SENSORS

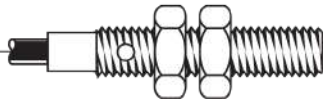

Codice: FT1000602 - Descrizione: FT18SP-CAR LC5

SCHEMA DI COLLEGAMENTO

CAVO 4 FILI - LOGICA NPN+PNP / NO+NC

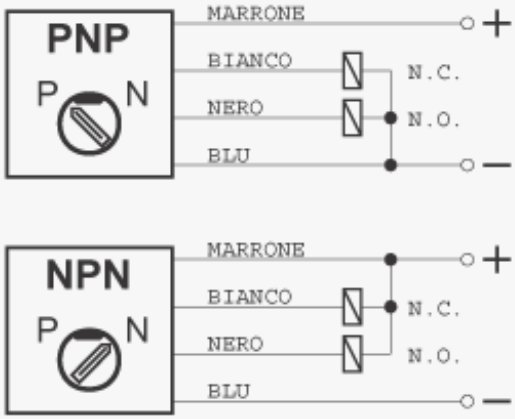

MODALITÀ DI PROGRAMMAZIONE E REGOLAZIONE

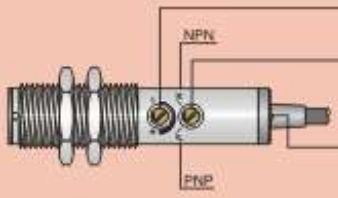

TRIMMER PER LA REGOLAZIONE DELLA SENSIBILITÀ : La fotocellula viene fornita con sensibilità massima con trimmer ruotato tutto in senso orario. Per diminuire ruotare in senso antiorario.

COMMUTATORE NPN / PNP : La fotocellula viene fornita con il commutatore nella posizione P (PNP). Per ottenere l'uscita NPN, ruotare tutto il commutatore in posizione N seguendo il senso antiorario. ATTENZIONE ! Per un corretto funzionamento dell'apparecchiatura non eseguire la commutazione con fotocellula alimentata.

LED GIALLO PER INDICAZIONE DI STATO : Questo led si accende quando l'oggetto da rilevare interessa il raggio di azione della fotocellula indicando l'attivazione delle uscite.

ATTENZIONE ! Prima di alimentare la fotocellula programmare la stessa, tramite commutatore, nella funzione desiderata NPN oppure PNP .

ATTENZIONE ! Agire sul trimmer ed il commutatore con cautela e con utensile adeguato, altrimenti potrebbero distruggersi irreparabilmente.

AECO S.r.l. 20065 Inzago (MI) Italy - Via G. Leopardi, 5 - Tel. +39 02 954381 - Fax +39 02 9548528
http://www.aecosensors.com - e-mail: aeco@aecosensors.com

MORE THAN SENSORS

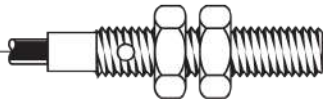

Codice: FT1000601 - Descrizione: FT18SP-CAR

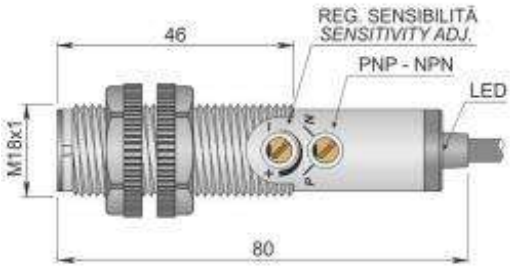

Dimensioni in mm

CARATTERISTICHE TECNICHE:

Alimentazione:		Corrente continua
Tensione di funzionamento:		10 ÷ 30 Vdc
Distanza di intervento (cm):		0 ÷ 400 (regolabile)
Tipo di uscita:		DC PNP/NPN
Funzione:		NO+NC
Tipo intervento:		Istantaneo
Tipo di luce emessa:		Rosso
Ritardo alla disponibilità:		< = 100 mSec
Frequenza max. di lavoro:		400 Hz
Corrente max. di uscita:		200 mA
Assorbimento:		< = 20 mA @ 24 Vdc
Caduta di tensione:		< = 1.8V
Protezione al corto circuito:		Presente
Interferenza luce esterna:		> 10000 Lux
Led visualizzatore:		Giallo = stato
Limiti di temperatura:		-20 ÷ +50 °C
Grado di protezione:		IP 67
Materiale custodia:		Plastica
Caratteristiche meccaniche:		M18x1
Tipo di connessione:		Cavo 2 m
Tipo di cavo:		4x0.25 PVC
Peso:		100 g

AECO S.r.l. 20065 Inzago (MI) Italy - Via G. Leopardi, 5 - Tel. +39 02 954381 - Fax +39 02 9548528
http://www.aecosensors.com - e-mail: aeco@aecosensors.com

MORE THAN SENSORS

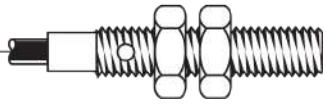

Codice: FT1000601 - Descrizione: FT18SP-CAR

SCHEMA DI COLLEGAMENTO

CAVO 4 FILI - LOGICA NPN+PNP / NO+NC

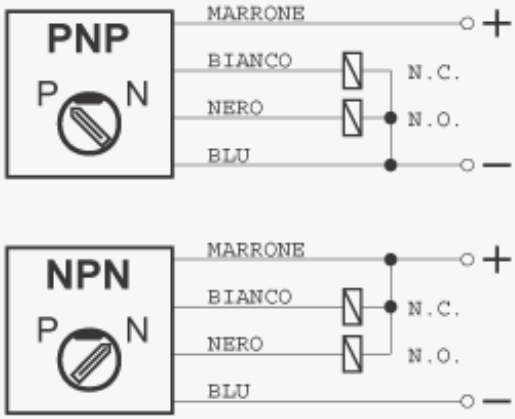

MODALITÀ DI PROGRAMMAZIONE E REGOLAZIONE

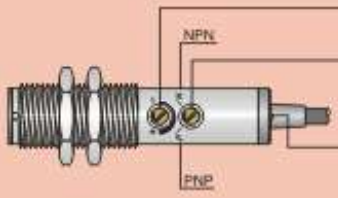

TRIMMER PER LA REGOLAZIONE DELLA SENSIBILITÀ : La fotocellula viene fornita con sensibilità massima con trimmer ruotato tutto in senso orario. Per diminuire ruotare in senso antiorario.

COMMUTATORE NPN / PNP : La fotocellula viene fornita con il commutatore nella posizione P (PNP). Per ottenere l'uscita NPN, ruotare tutto il commutatore in posizione N seguendo il senso antiorario. ATTENZIONE ! Per un corretto funzionamento dell'apparecchiatura non eseguire la commutazione con fotocellula alimentata.

LED GIALLO PER INDICAZIONE DI STATO : Questo led si accende quando l'oggetto da rilevare interessa il raggio di azione della fotocellula indicando l'attivazione delle uscite.

ATTENZIONE ! Prima di alimentare la fotocellula programmare la stessa, tramite commutatore, nella funzione desiderata NPN oppure PNP .

ATTENZIONE ! Agire sul trimmer ed il commutatore con cautela e con utensile adeguato, altrimenti potrebbero distruggersi irreparabilmente.

AECO S.r.l. 20065 Inzago (MI) Italy - Via G. Leopardi, 5 - Tel. +39 02 954381 - Fax +39 02 9548528
http://www.aecosensors.com - e-mail: aeco@aecosensors.com